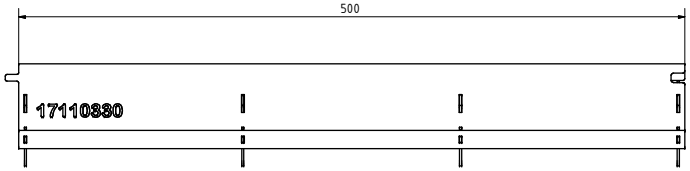

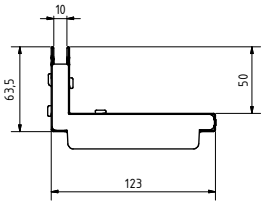

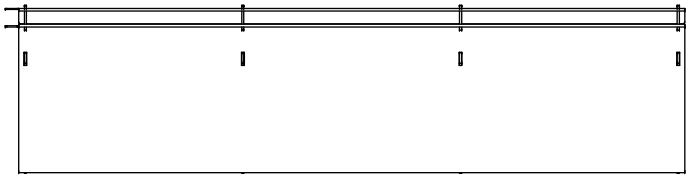

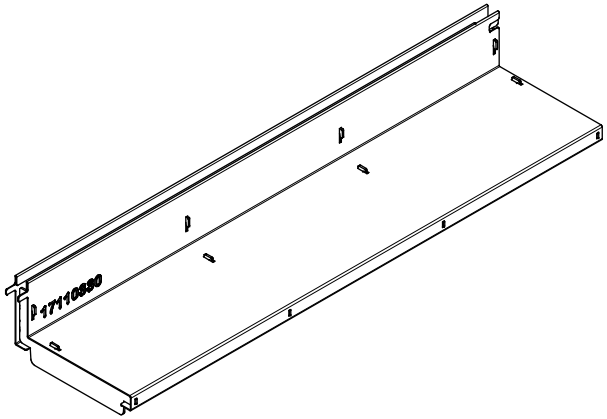

Die Zeichnung ist urheberrechtlich geschützt und darf ohne Genehmigung weder vervielfacht oder kopiert, noch Dritten zugänglich gemacht werden.
Technische Veränderungen oder Verbesserungen behalten wir uns vor.

GRASPOINTNER
Sustainable innovation.

A-4882 Gessenschwandt 39 Tel.: +43-6233-8900-0
E-mail: office@bg-graspointner.com Fax: DW 303

BG-FILCOTEN
Schlitzaufsatz, asym.,Edelstahl
slot top, asy.,stainless steel AISI304
NW100 A15 SW10 SH50 L500

BG-Code.: 17110330	Revision: C
Name.: STDO	Date.: 31.05.2023